CM6 Valvole a comando manuale
Manual operated release valves

La valvola a comando manuale
viene fornita con leva di azionamento L=190 mm

the manual operated release valve
is supplied with acting lever 7,4 in long

Codice ordinazione *Ordering code*

01	02
CM6	

01	Valvole a comando manuale *(Manual operated release valves)*	CM6
02	Senza microinterruttore *(Without micro-switch)*	0
	Con micro microinterruttore *(With micro-switch)*	M

Performances

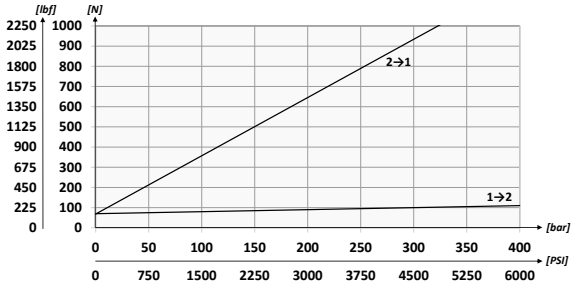

Schema idraulico - *Hydraulic circuit*

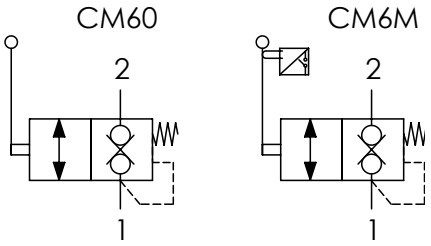

Dati tecnici - *Technical data*

Olio idraulico/*Mineral oil*	**ISO 6743/4** *(DIN 51524)*	
Viscosità olio/*Oil viscosity*	**15-250 mm²/s** *(15 to 250 cSt)*	
Classe di contaminazione max con filtro *Max contamination index with filter*	**ISO 4406:1999 Classe 19/17/14**	
Temperatura dell'olio/*Oil temperature*	**-20°C +80°C**	*-4°F + 176°F*
Temperatura ambiente/*Ambient temperature*	**-20°C +50°C**	*-4°F + 122°F*

È indispensabile l'utilizzo di un filtro per proteggere la valvola (filtrazione consigliata 15 µm)
It is necessary a filter use to protect the valve (advised filtration 15 µm)

Trafilamento massimo *Max leakage*	**0,25 cm³/min - 5 gocce/min** *0,015 in³/min - 5 drops/min*

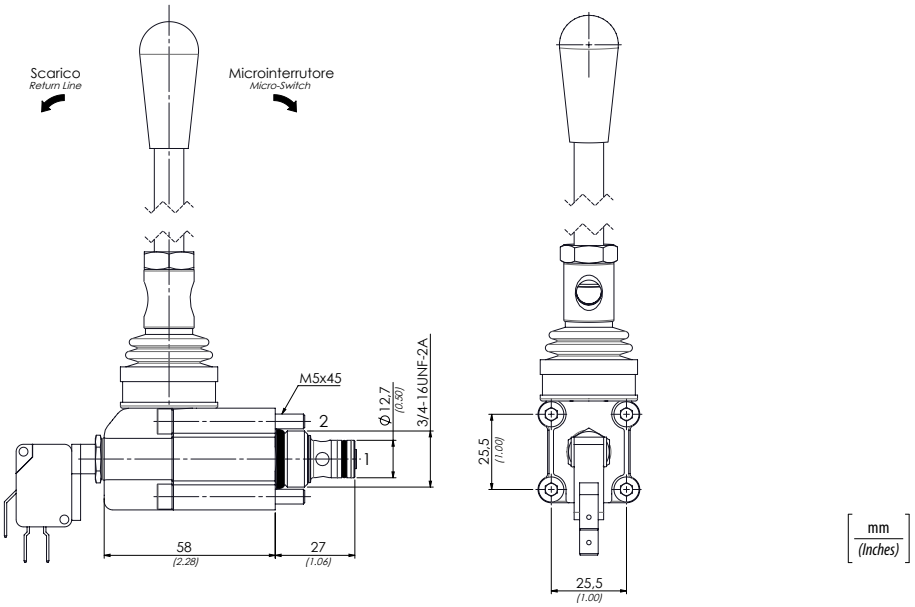

Caratteristiche tecniche - *Technical characteristics*

Tipo *Type*	Portata max *Max flow* l/min-*USgpm*	Pressione max *Max pressure* bar/*PSI*	Peso approssimativo *Approx weight* kg/*lb*	Coppia di serraggio *Tightening torque* *Nm/lbf ft*	Cavità *Cavity*
CM6	**25** *(6.6)*	**320** *(4640)*	**0,41** *(0,90)*	**25-30** *(19-22)*	**SAE8/2**

I dati presenti nel catalogo possono essere soggetti a variazioni, pertanto **OLEOWEB** si riserva il diritto di apporre modifiche in qualunque momento e senza alcun preavviso.
***OLEOWEB** reserves the right to modify the products at any time and without notice: the technical data of the catalogue can consequently change.*